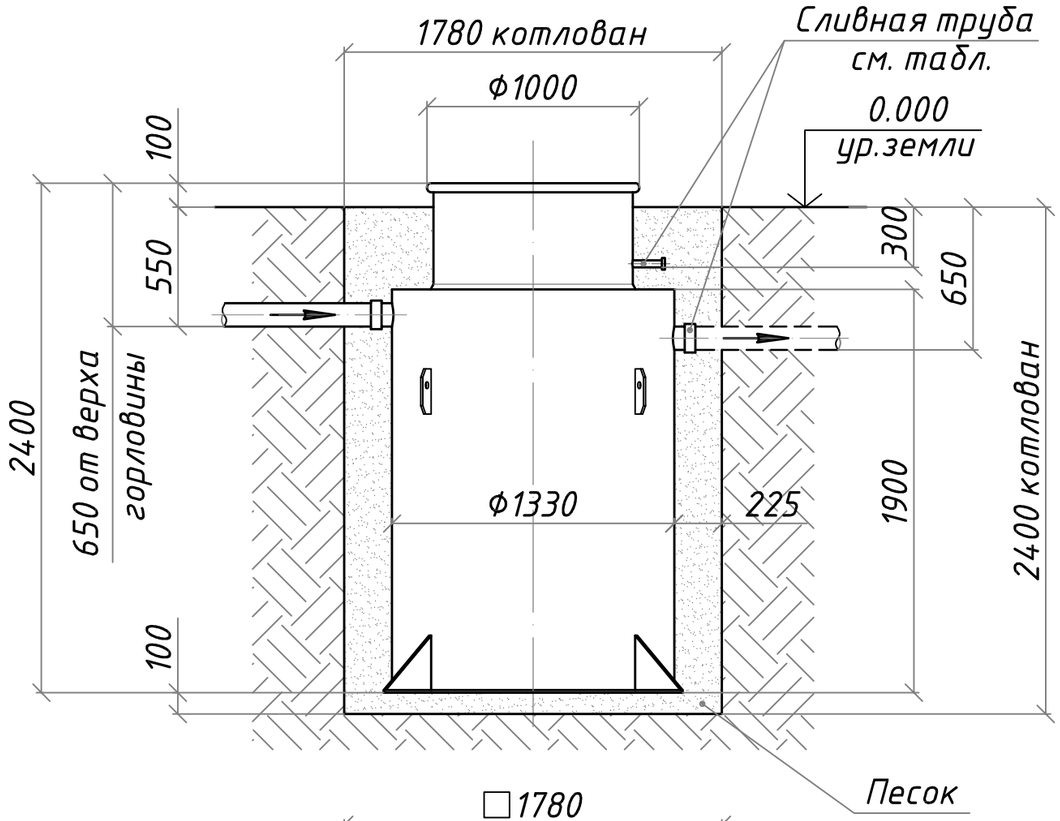

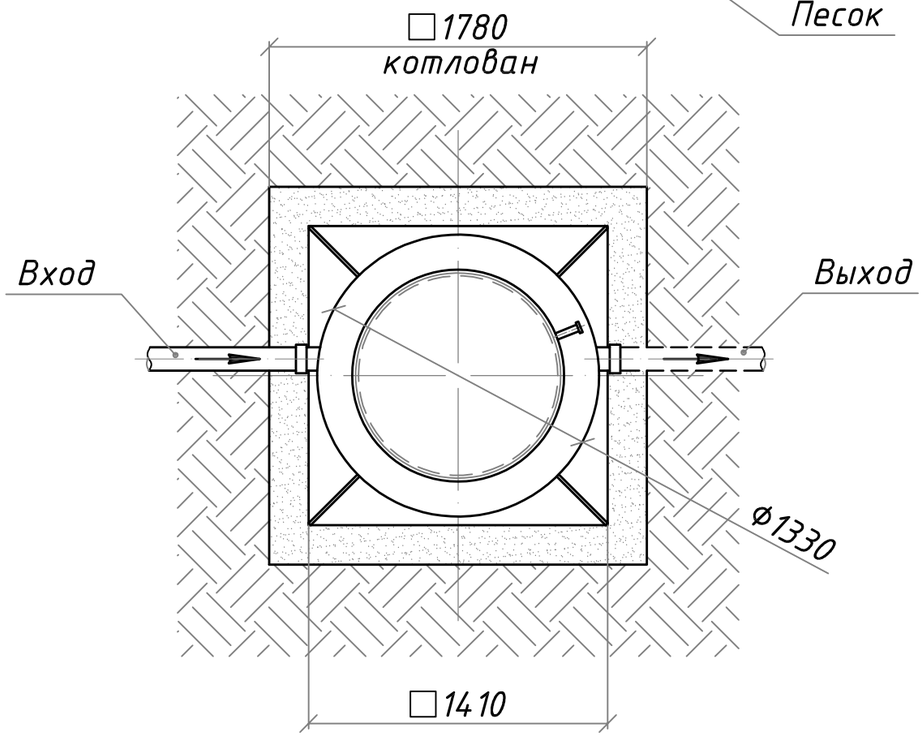

ПОБЕДА
ОЧИСТНЫЕ СИСТЕМЫ

Порядок проведения монтажных работ:

1. Отрывка котлована размерами 1780 х 1780 х 2400 мм.
2. Засыпка и уплотнение песчаной подушки толщиной 100 мм.
3. Установка изделия на песчаную подушку.
4. Обратная засыпка пазух котлована песком с одновременной заливкой водой внутрь изделия.
5. Подключение к электросети.
6. Пуско-наладочные работы и запуск в эксплуатацию.

Водоотведение	Труба на выходе	Расстояние от уровня земли до низа трубы, мм
Самотечное	ПП Ф110	650
Насосом принудительного сброса	ПП Ф32	300

Подп. и дата | Инв.№ дубл. | Взам. инв.№ | Подп. и дата | Инв. № подл.

Изм	Лист	№ докум.	Подп.	Дата

СХЕМА МОНТАЖА "ПОБЕДА-5"

Лист 2

Копировал

Формат А4